Els Caus i els Torres

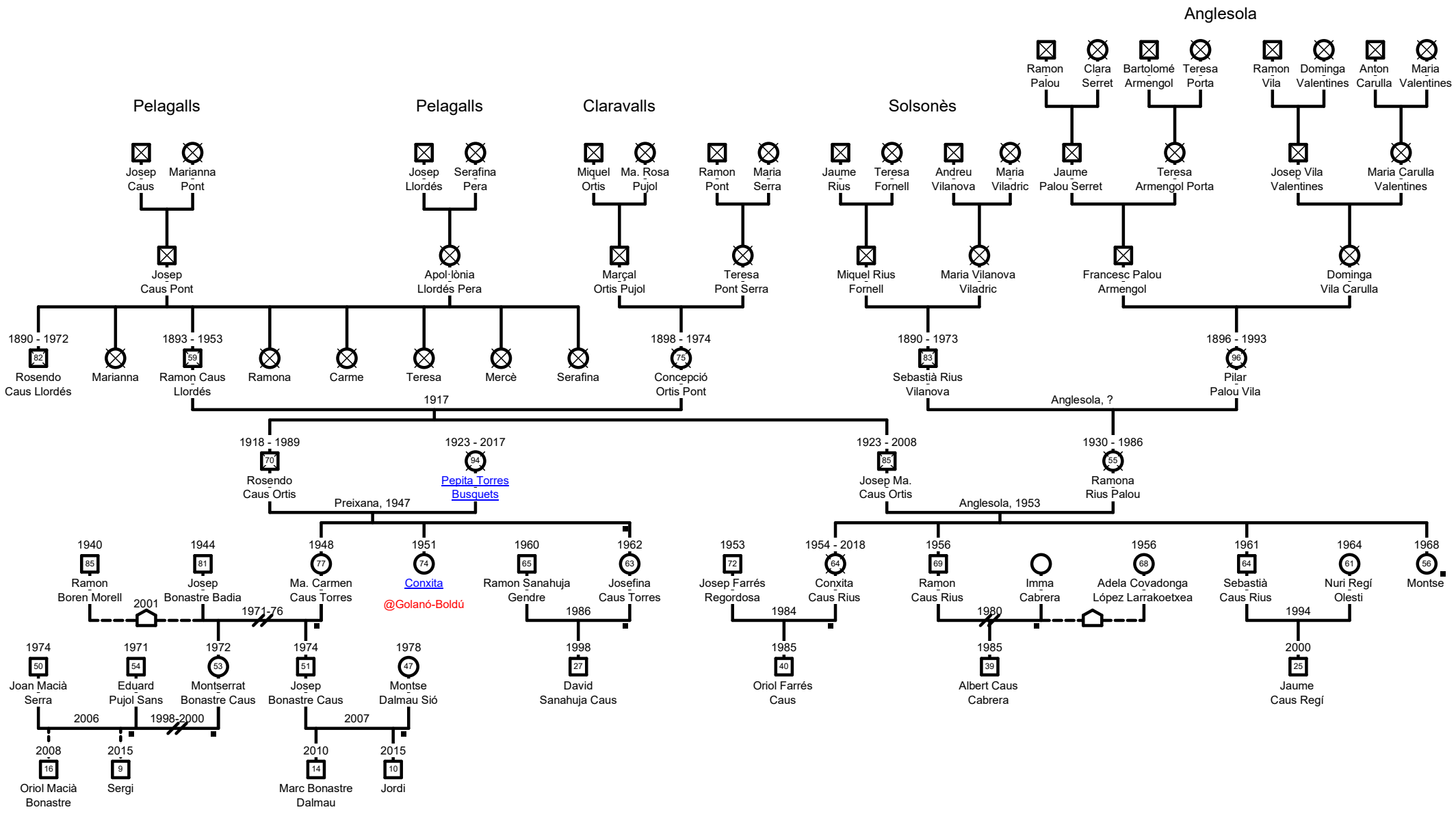

7 d'agost de 2025

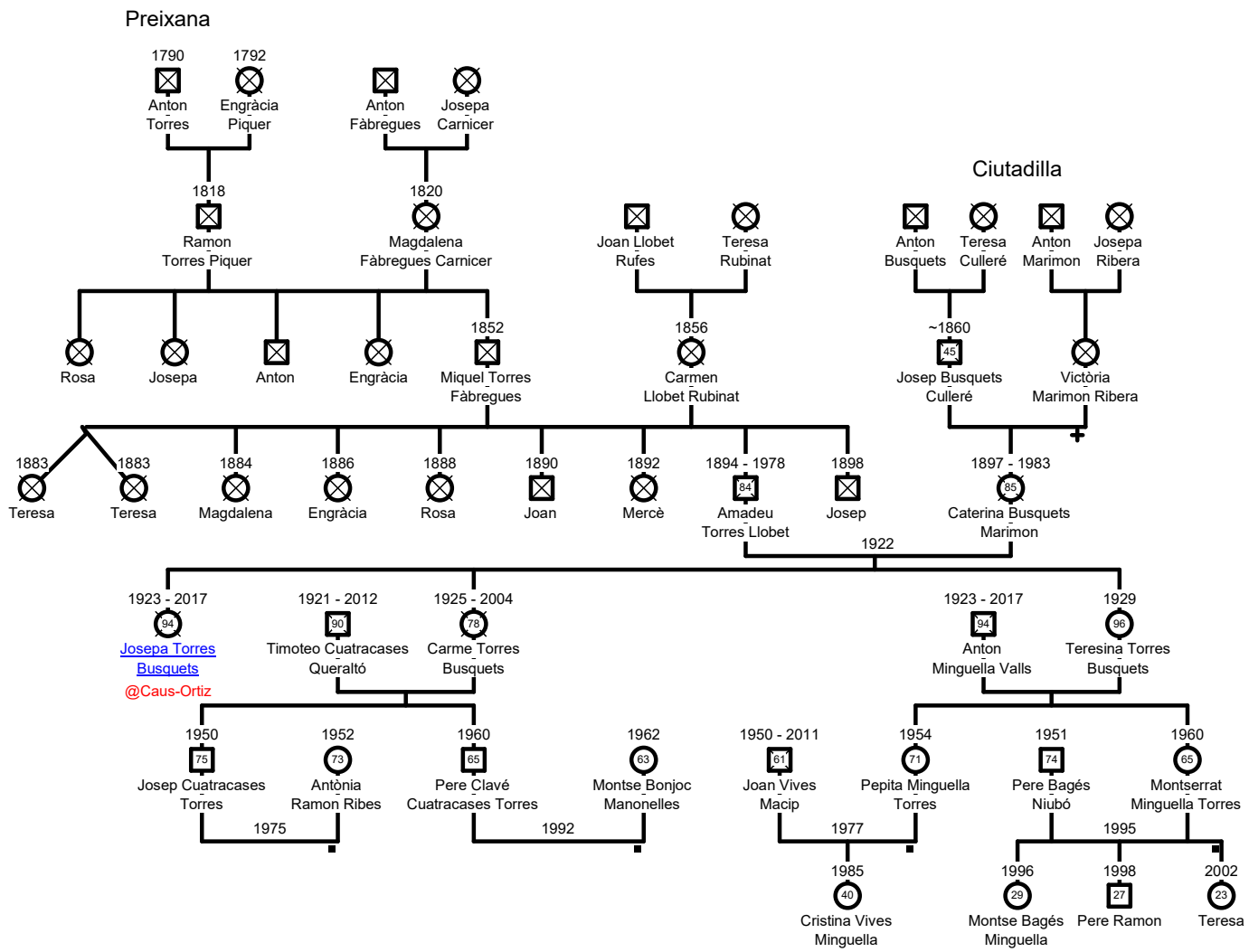
Preixana
1790
Anton Torres
1792
Engràcia Piquer
Anton Fàbregues
Josepa Carnicer
1818
Ramon Torres Piquer
1820
Magdalena Fàbregues Carnicer
Joan Llobet Rufes
Teresa Rubinat
Ciutadilla
Anton Busquets
Teresa Culleré
Anton Marimon
Josepa Ribera
Rosa
Josepa
Anton
Engràcia
1852
Miquel Torres Fàbregues
1856
Carmen Llobet Rubinat
~1860
45
Josep Busquets Culleré
Victòria Marimon Ribera
+
1883
Teresa
1883
Teresa
1884
Magdalena
1886
Engràcia
1888
Rosa
1890
Joan
1892
Mercè
1894 - 1978
84
Amadeu Torres Llobet
1898
Josep
1897 - 1983
85
Caterina Busquets Marimon
1922
1923 - 2017
94
Josepa Torres Busquets
@Caus-Ortiz
1921 - 2012
90
Timoteo Cuatracases Queraltó
1925 - 2004
78
Carme Torres Busquets
1923 - 2017
94
Anton Minguella Valls
1929
96
Teresina Torres Busquets
1950
75
Josep Cuatracases Torres
1952
73
Antònia Ramon Ribes
1960
65
Pere Clavé Cuatracases Torres
1962
63
Montse Bonjoc Manonelles
1950 - 2011
61
Joan Vives Macip
1954
71
Pepita Minguella Torres
1951
74
Pere Bagés Niubó
1960
65
Montserrat Minguella Torres
1975
1992
1977
1995
1985
40
Cristina Vives Minguella
1996
29
Montse Bagés Minguella
1998
27
Pere Ramon
2002
23
Teresa