Els Buselli

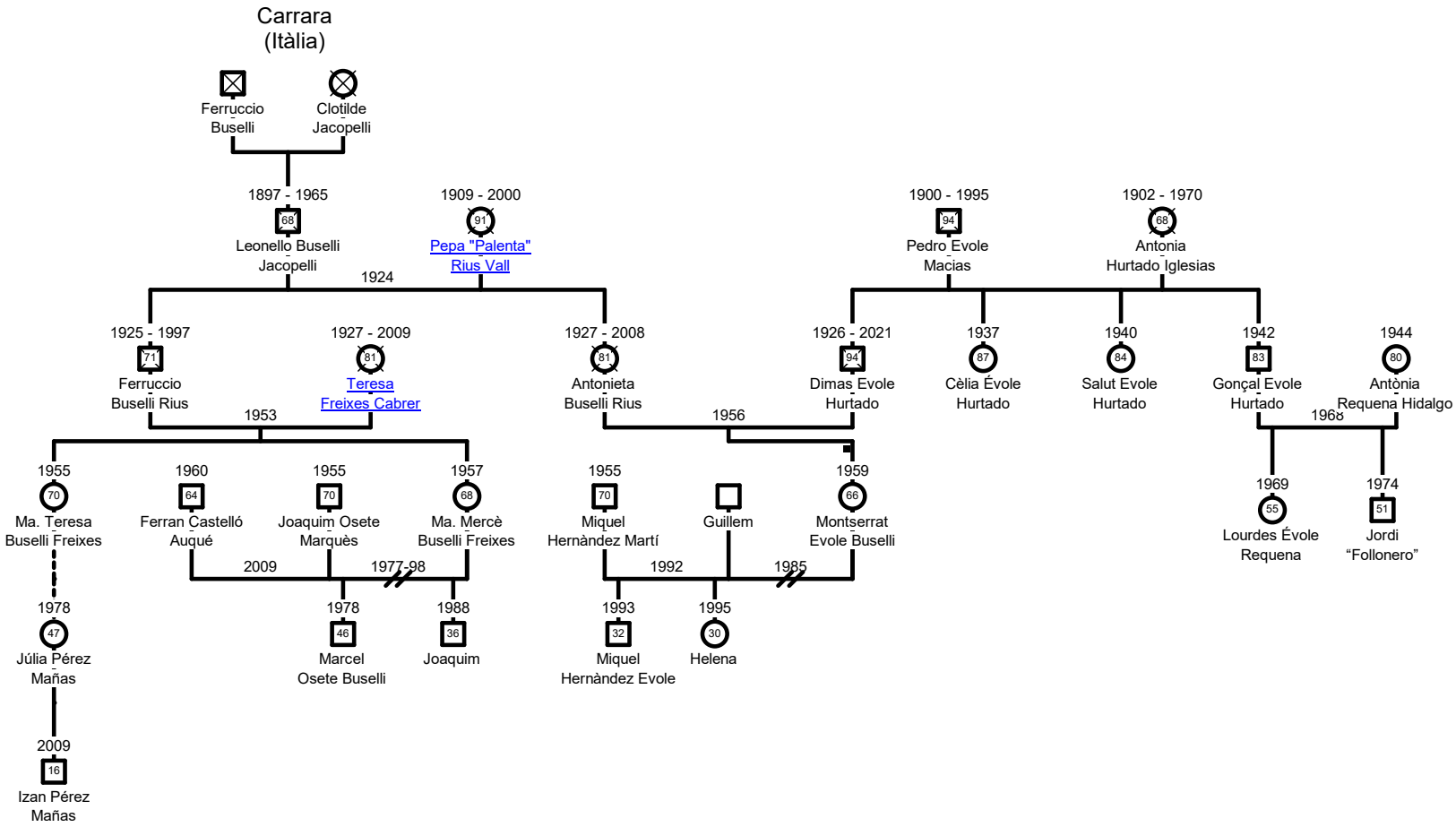

7 d'agost de 2025