Els Llopis

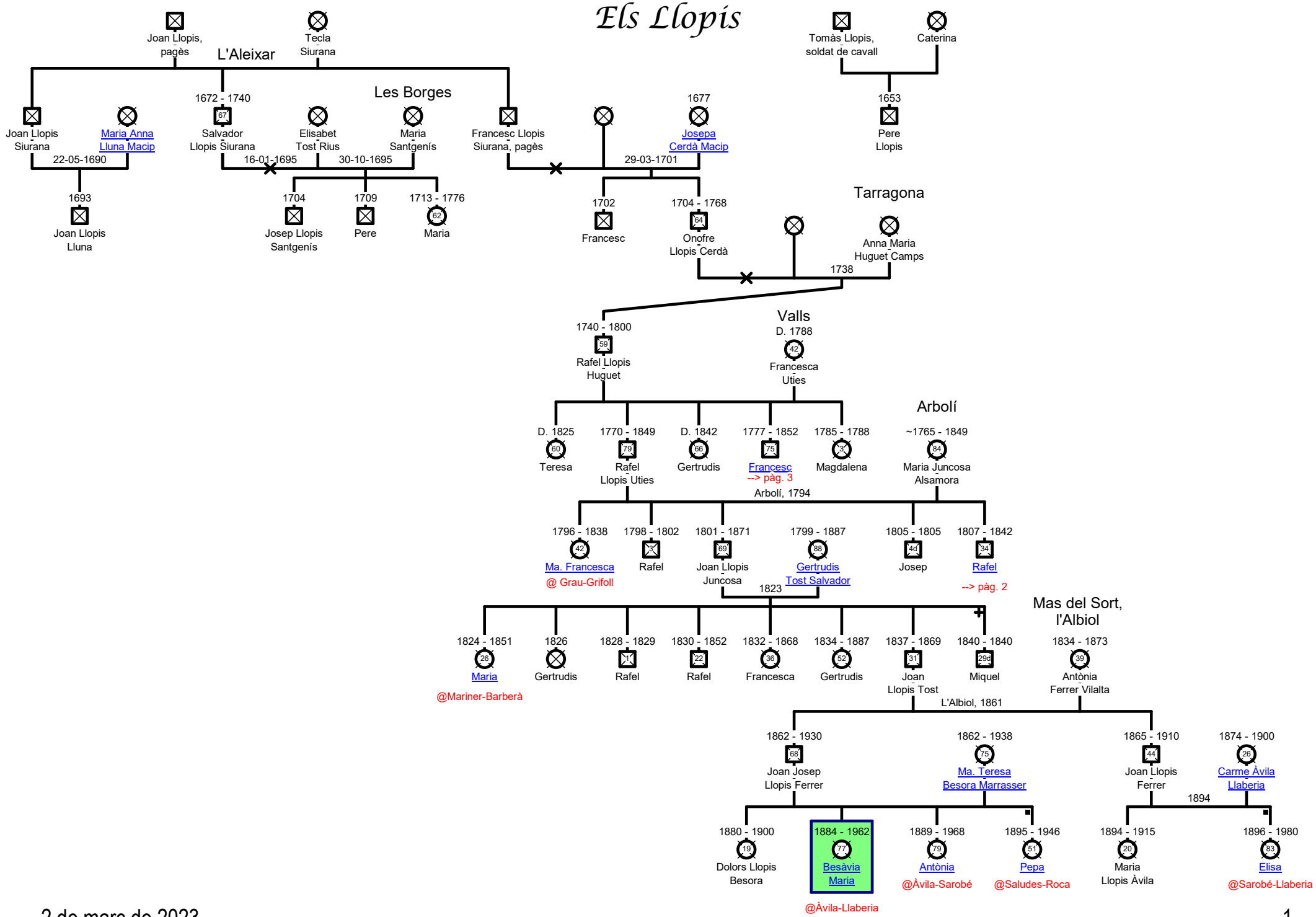
Joan Llopis, pagès
Tecla Siurana
L'Aleixar
Tomàs Llopis, soldat de cavall
Caterina
1653
Pere Llopis
Joan Llopis Siurana
Maria Anna Lluna Macip
22-05-1690
1693
Joan Llopis Lluna
1672 - 1740
67
Salvador Llopis Siurana
Elisabet Tost Rius
Maria Santgenís
Les Borges
16-01-1695
30-10-1695
1704
Josep Llopis Santgenís
1709
Pere
1713 - 1776
62
Maria
Francesc Llopis Siurana, pagès
1677
Josepa Cerdà Macip
29-03-1701
1702
Francesc
1704 - 1768
64
Onofre Llopis Cerdà
Tarragona
Anna Maria Huguet Camps
1738
1740 - 1800
59
Rafel Llopis Huguet
Valls
D. 1788
42
Francesca Uties
D. 1825
60
Teresa
1770 - 1849
79
Rafel Llopis Uties
D. 1842
66
Gertrudis
1777 - 1852
75
Francesc
--> pàg. 3
1785 - 1788
3
Magdalena
Arbolí
~1765 - 1849
84
Maria Juncosa Alsamora
Arbolí, 1794
1796 - 1838
42
Ma. Francesca
@ Grau-Grifoll
1798 - 1802
3
Rafel
1801 - 1871
69
Joan Llopis Juncosa
1799 - 1887
88
Gertrudis Tost Salvador
1805 - 1805
4d
Josep
1807 - 1842
34
Rafel
--> pàg. 2
1823
1824 - 1851
26
Maria
@Mariner-Barberà
1826
Gertrudis
1828 - 1829
1
Rafel
1830 - 1852
22
Rafel
1832 - 1868
36
Francesca
1834 - 1887
52
Gertrudis
1837 - 1869
31
Joan Llopis Tost
1840 - 1840
29d
Miquel
Mas del Sort, l'Albiol
1834 - 1873
39
Antònia Ferrer Vilalta
L'Albiol, 1861
1862 - 1930
68
Joan Josep Llopis Ferrer
1862 - 1938
75
Ma. Teresa Besora Marrasser
1865 - 1910
44
Joan Llopis Ferrer
1874 - 1900
26
Carme Àvila Llaberia
1894
1880 - 1900
19
Dolors Llopis Besora
1884 - 1962
77
Besàvia Maria
@Àvila-Llaberia
1889 - 1968
79
Antònia
@Àvila-Sarobé
1895 - 1946
51
Pepa
@Saludes-Roca
1894 - 1915
20
Maria Llopis Àvila
1896 - 1980
83
Elisa
@Sarobé-Llaberia

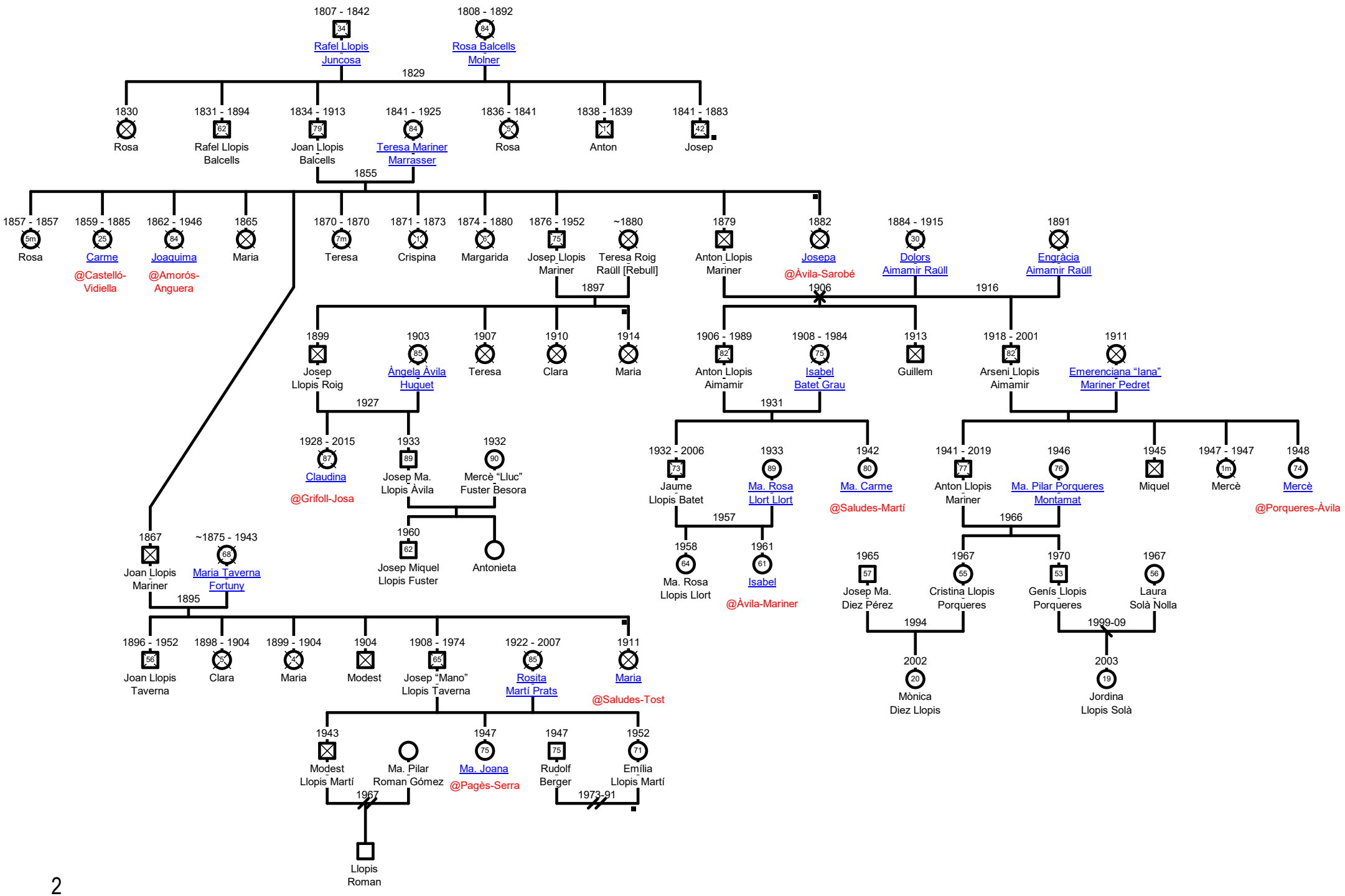
1807 - 1842
34
Rafel Llopis Juncosa
1808 - 1892
84
Rosa Balcells Molner
1829
1830
Rosa
1831 - 1894
62
Rafel Llopis Balcells
1834 - 1913
79
Joan Llopis Balcells
1841 - 1925
84
Teresa Mariner Marrasser
1836 - 1841
5
Rosa
1838 - 1839
1
Anton
1841 - 1883
42
Josep
1855
1857 - 1857
5m
Rosa
1859 - 1885
25
Carme
@Castelló-Vidiella
1862 - 1946
84
Joaquima
@Amorós-Anguera
1865
Maria
1870 - 1870
7m
Teresa
1871 - 1873
1
Crispina
1874 - 1880
6
Margarida
1876 - 1952
75
Josep Llopis Mariner
~1880
Teresa Roig Raüll [Rebull]
1879
Anton Llopis Mariner
1882
Josepa
@Àvila-Sarobé
1884 - 1915
30
Dolors Aimamir Raüll
1891
Engràcia Aimamir Raüll
1897
1906
1916
1899
Josep Llopis Roig
1903
85
Àngela Àvila Huguet
1907
Teresa
1910
Clara
1914
Maria
1906 - 1989
82
Anton Llopis Aimamir
1908 - 1984
75
Isabel Batet Grau
1913
Guillem
1918 - 2001
82
Arseni Llopis Aimamir
1911
Emerenciana "Iana" Mariner Pedret
1927
1928 - 2015
87
Claudina
@Grifoll-Josa
1933
89
Josep Ma. Llopis Àvila
1932
90
Mercè "Lluc" Fuster Besora
1931
1932 - 2006
73
Jaume Llopis Batet
1933
89
Ma. Rosa Llort Llort
1942
80
Ma. Carme
@Saludes-Martí
1941 - 2019
77
Anton Llopis Mariner
1946
76
Ma. Pilar Porqueres Montamat
1945
Miquel
1947 - 1947
1m
Mercè
1948
74
Mercè
@Porqueres-Àvila
1957
1960
62
Josep Miquel Llopis Fuster
Antonieta
1958
64
Ma. Rosa Llopis Llort
1961
61
Isabel
@Àvila-Mariner
1966
1867
Joan Llopis Mariner
~1875 - 1943
68
Maria Taverna Fortuny
1895
1965
57
Josep Ma. Diez Pérez
1967
55
Cristina Llopis Porqueres
1970
53
Genís Llopis Porqueres
1967
56
Laura Solà Nolla
1994
1999-09
2002
20
Mònica Diez Llopis
2003
19
Jordina Llopis Solà
1896 - 1952
56
Joan Llopis Taverna
1898 - 1904
5
Clara
1899 - 1904
4
Maria
1904
Modest
1908 - 1974
65
Josep "Mano" Llopis Taverna
1922 - 2007
85
Rosita Martí Prats
1911
Maria
@Saludes-Tost
1943
Modest Llopis Martí
Ma. Pilar Roman Gómez
1947
75
Ma. Joana
@Pagès-Serra
1947
75
Rudolf Berger
1952
71
Emília Llopis Martí
1967
1973-91
Llopis Roman

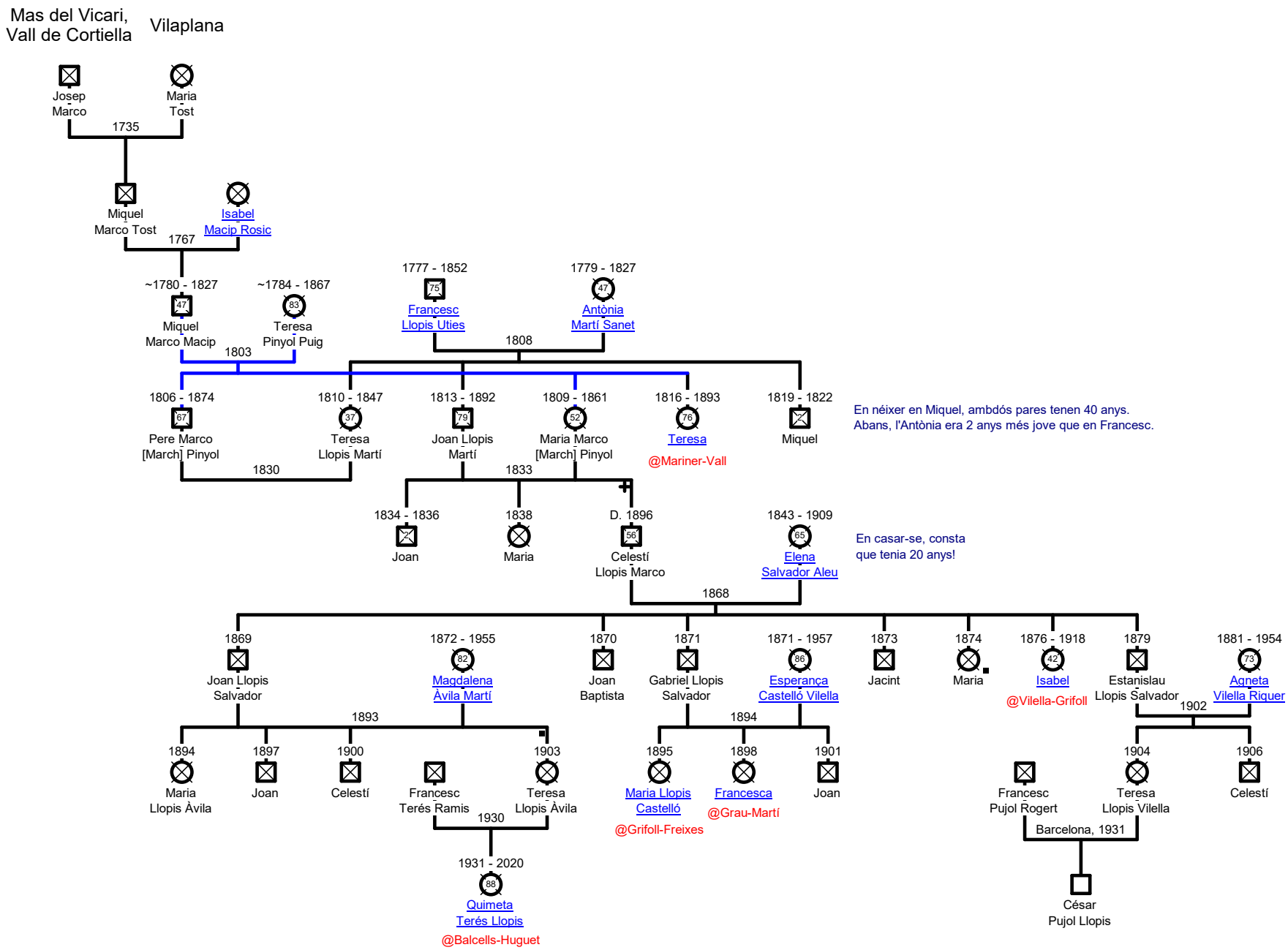
Mas del Vicari, Vall de Cortiella
Vilaplana
Josep Marco
Maria Tost
1735
Miquel Marco Tost
Isabel Macip Rosic
1767
~1780 - 1827
Miquel Marco Macip
~1784 - 1867
Teresa Pinyol Puig
1803
1777 - 1852
Francesc Llopis Uties
1779 - 1827
Antònia Martí Sanet
1808
1806 - 1874
Pere Marco [March] Pinyol
1810 - 1847
Teresa Llopis Martí
1830
1813 - 1892
Joan Llopis Martí
1809 - 1861
Maria Marco [March] Pinyol
1816 - 1893
Teresa
@Mariner-Vall
1819 - 1822
Miquel
En néixer en Miquel, ambdós pares tenen 40 anys.
Abans, l'Antònia era 2 anys més jove que en Francesc.
1833
1834 - 1836
Joan
1838
Maria
D. 1896
Celestí Llopis Marco
1843 - 1909
Elena Salvador Aleu
En casar-se, consta que tenia 20 anys!
1868
1869
Joan Llopis Salvador
1872 - 1955
Magdalena Àvila Martí
1870
Joan Baptista
1871
Gabriel Llopis Salvador
1871 - 1957
Esperança Castelló Vilella
1873
Jacint
1874
Maria
1876 - 1918
Isabel
@Vilella-Grifoll
1879
Estanislau Llopis Salvador
1881 - 1954
Agneta Vilella Riquer
1893
1894
Maria Llopis Àvila
1897
Joan
1900
Celestí
Francesc Terés Ramis
1903
Teresa Llopis Àvila
1930
1931 - 2020
Quimeta Terés Llopis
@Balcells-Huguet
1894
1895
Maria Llopis Castelló
@Grifoll-Freixes
1898
Francesca
@Grau-Martí
1901
Joan
1902
1904
Francesc Pujol Rogert
Teresa Llopis Vilella
Barcelona, 1931
César Pujol Llopis
1906
Celestí